SKYLUX®
山田医療照明株式会社

SKYLUX EnPort

電源供給等コラム付モニターハンガー懸架装置

多機能ポート

内視鏡装置、電源等への直接接続が可能。

２回線までの LAN ポート。

過電流警報装置及び２個口コンセント。

一面ブランクパネル。

術野映像対応、２回路までの SDI 用 BNC 及び２個口コンセント。

※ 出荷仕様はブランクパネルになります。

術前のセットアップは簡単

コラムの高さは 150cm の身長の方でも手が届き、且つ床に設置している機材の邪魔にならない高さに設定。

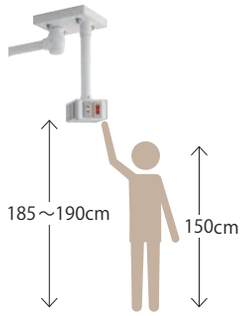

省スペース・コンパクト設計

検査室で取り回しがしやすいショートアームを採用したモニター懸架システムと、最小限に機能を抑えたコラムヘッドのコンパクトな設計。

天井設置で、床をすっきり

床面を這わしていたホースやコードをコラムに接続することで煩雑な取り回しを解消。

外形図

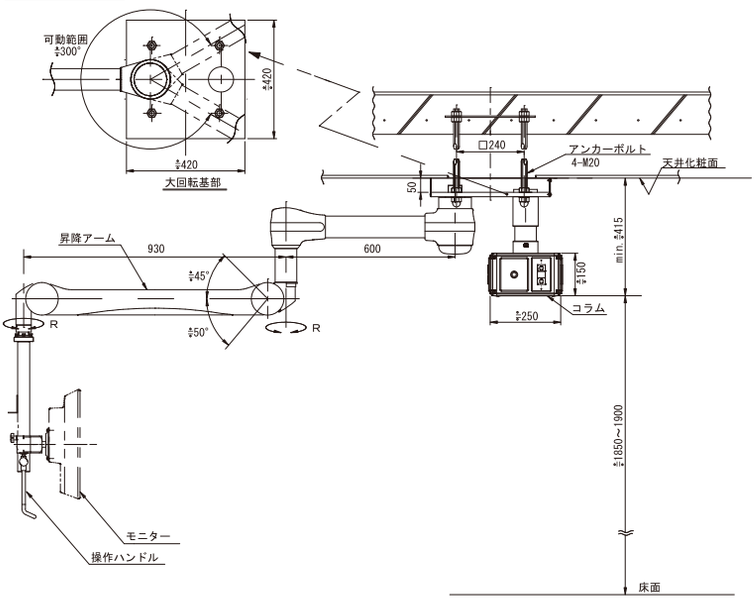

上面図

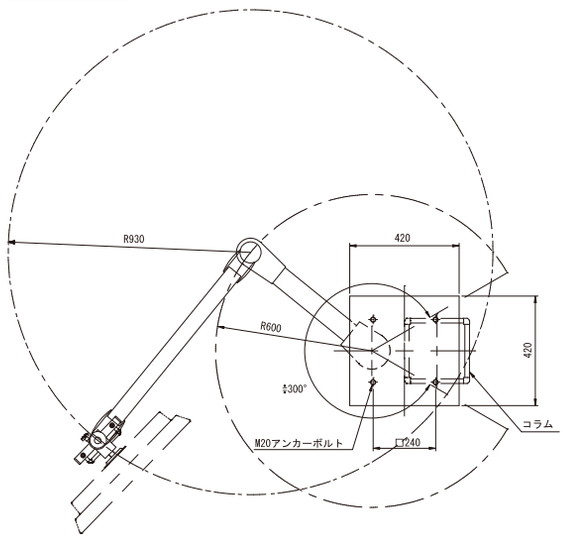

※上記仕様は参考となります。実際の設置製品の仕様とは異なる場合があります。

製品仕様

項目・機種	EP01
用途	電源等供給及びモニター懸架
機器構成	コラム＋モニターハンガー
全体質量 ※1	約 75 kg
モニター対応荷重	約 7 ～ 10 kg（標準）

※1 モニターの質量は含みません。

コラム部仕様

電源電圧	100 V （20 A の電流警報装置付）
電源口数	2 個口　2 ヶ所　計 4 個口
BNC 口数	2 個口　1 ヶ所　計 2 個口
LAN 口数	2 個口　1 ヶ所　計 2 個口
動作環境	温度：5 ～ 35 ℃　　湿度：30 ～ 70 %
推奨天井高	2500 ～ 3000 mm

※ 仕様は予告なく変更されることがあります。

本社／ 関東支店
〒 101-0065
東京都千代田区西神田 2-3-16 6F
TEL：03-5212-6021 / FAX：03-5212-6022

仙台支店
〒 982-0014
宮城県仙台市太白区大野田 4-26-4
TEL：022-304-3631 / FAX：022-304-3633

北関東支店
〒 330-0854
埼玉県さいたま市大宮区桜木町 4-277-1
TEL：048-658-0077 / FAX：048-658-0078

名古屋支店
〒 486-0951
愛知県春日井市花長町2-7-35
TEL.0568-36-8920 / FAX.0568-36-8921

大阪支店
〒 564-0053
大阪府吹田市江の木町 27-15
TEL：06-6192-7570 / FAX：06-6192-7571

広島支店
〒 732-0811
広島県広島市南区段原 4 丁目 21-6
TEL：082-510-2015 / FAX：082-510-2016

福岡支店
〒 816-0932
福岡県大野城市瓦田 5-3-29
TEL：092-588-3322 / FAX：092-588-3323

埼玉工場
〒 340-0834
埼玉県八潮市大字大曽根 1526-1
TEL：048-994-2621 / FAX：048-994-2622

SKYLUX® 山田医療照明株式会社
http://www.skylux.co.jp

第 2 版　2018.05